АВМ2000.04.032

Ra6,3(√)

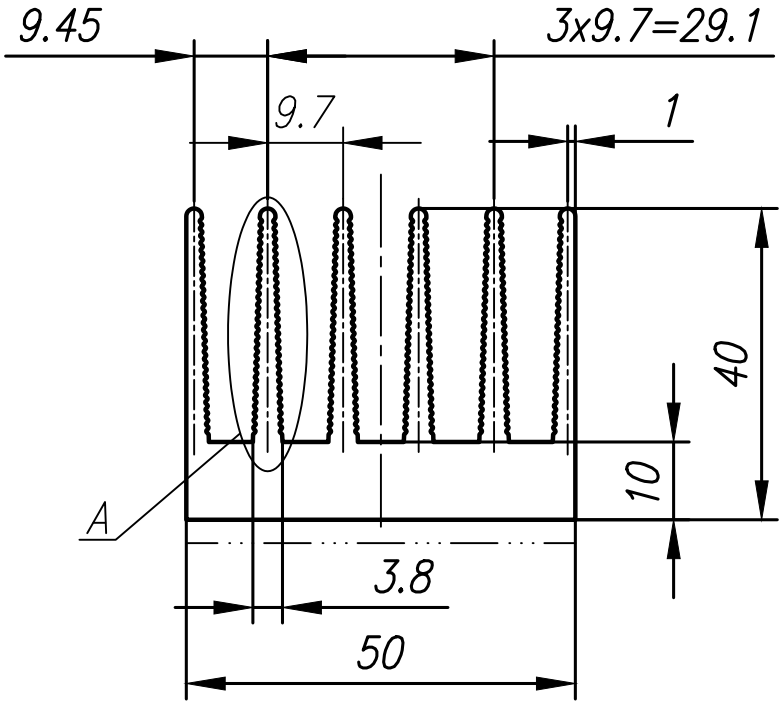

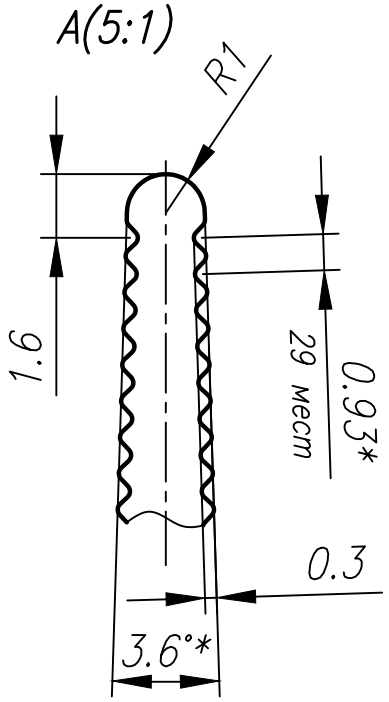

Периметр наружный, мм	530
Масса теоретическая, кг/пог.м.	2,56

1. * – Размеры для справок.
2. Допуски на размеры согласно ГОСТ 8617–81.
3. Неуказанные отклонения формы и расположения поверхностей по ГОСТ 22233–2001.
4. Трещины, расслоения материала и заусенцы не допускаются.
5. Неуказанные радиусы скруглений 0,2 мм.
6. Состояние материала Т1 по ГОСТ 22233–2001.
7. —·····—·····— Лицевая поверхность.

Изм.	Лист	N докум.	Подп.	Дата
Разраб.				27.10.17
Пров.				
Т.контр.				
Н.контр.				
Утв.				

АВМ 2000.04.032

АВМ–032

Лит.	Масса	Масштаб
А		1:1
Лист	Листов 1	

Сплав АД31
ГОСТ 4784–97

"Фабрика Алюминиевого Профиля"

Перв. примен. | Справ. N | Подп. и дата | Инв.N дубл. | Взам.инв.N | Подп. и дата | Инв.N подл.